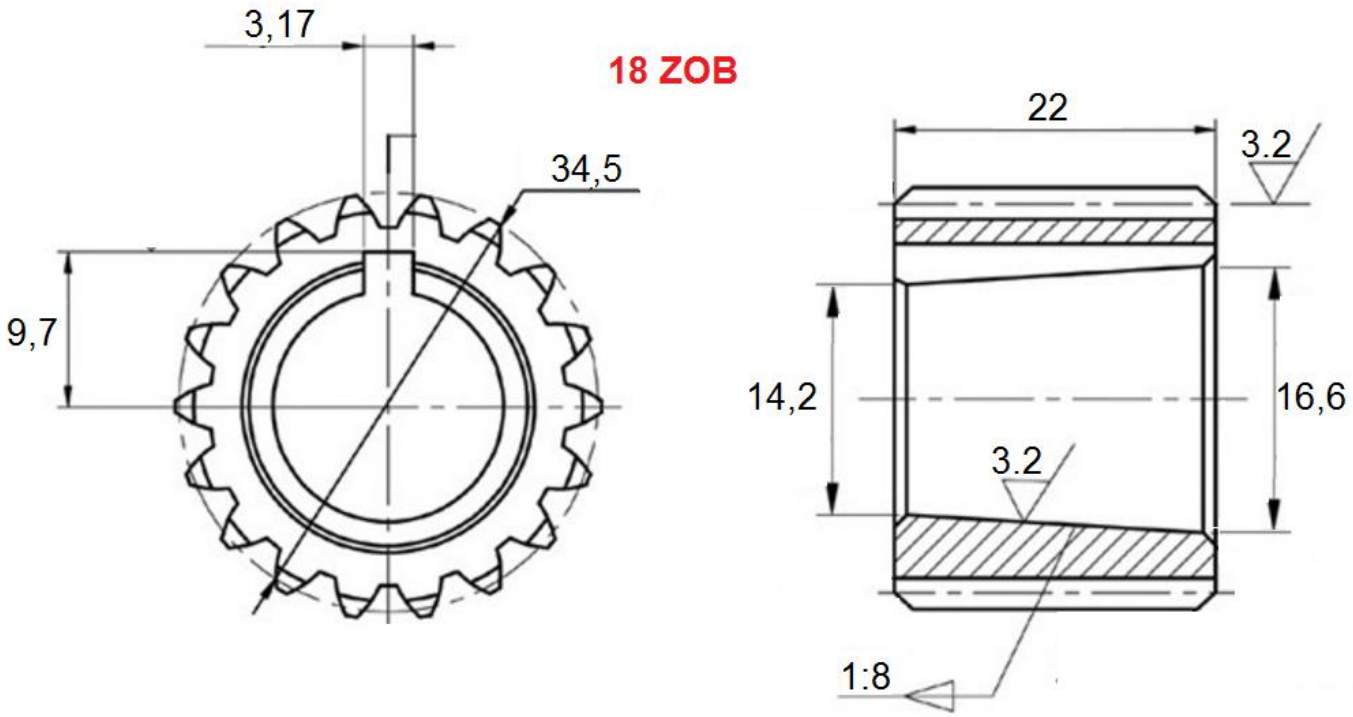[mm]